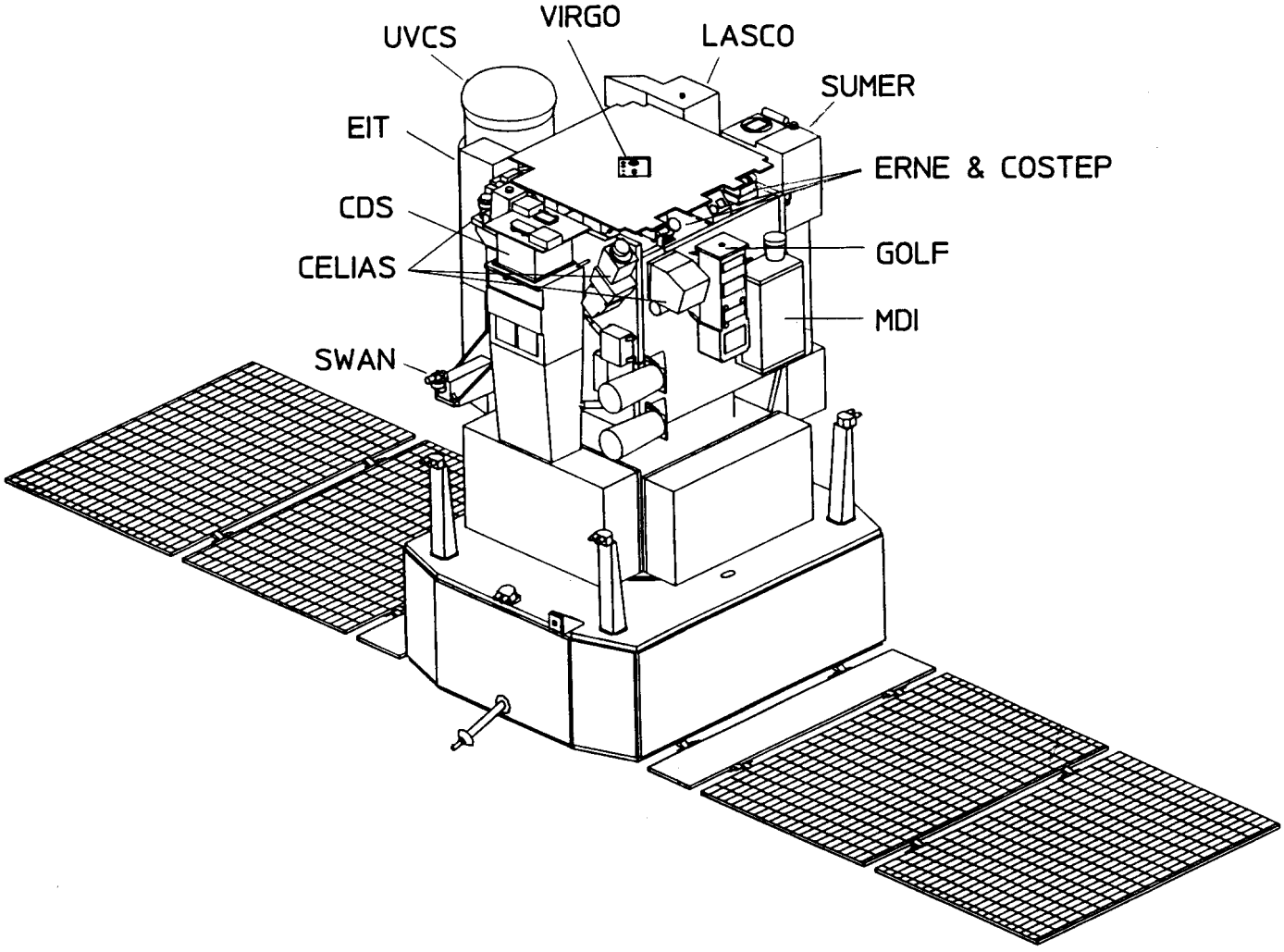
UVCS
VIRGO
LASCO
SUMER
EIT
ERNE & COSTEP
CDS
GOLF
CELIAS
MDI
SWAN